Montaj destekleri ve duvarlar kullanıcının sorumluluğundadır.

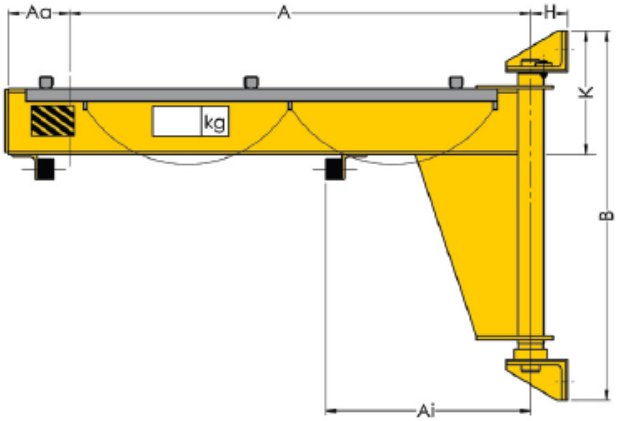

Standart teslimat programı model PMS

Model	Kapasite kg	Bom uzunluğu mm										
		2.000	2.500	3.000	3.500	4.000	4.500	5.000	5.500	6.000	6.500	7.000
PMS 50	50	•	•	•	•	•	•	•	•	•	•	•
PMS 80	80	•	•	•	•	•	•	•	•	•	•	•
PMS 125	125	•	•	•	•	•	•	•	•	•	•	•
PMS 200	200	•	•	•	•	•	•	•	•	•	•	•
PMS 250	250	•	•	•	•	•	•	•	•	•	•	•
PMS 400	400	•	•	•	•	•	•	•	•	•	•	•
PMS 500	500	•	•	•	•	•	•	•	•	•	•	•
PMS 800	800	•	•	•	•	•	•	•	•	•	•	•
PMS 1000	1.000	•	•	•	•	•	•	•	•	•	–	–
PMS 1600	1.600	•	•	•	•	•	•	•	–	–	–	–
PMS 2000	2.000	•	•	•	•	•	–	–	–	–	–	–
PMS 2500	2.500	•	•	•	–	–	–	–	–	–	–	–